图幅代号 A2

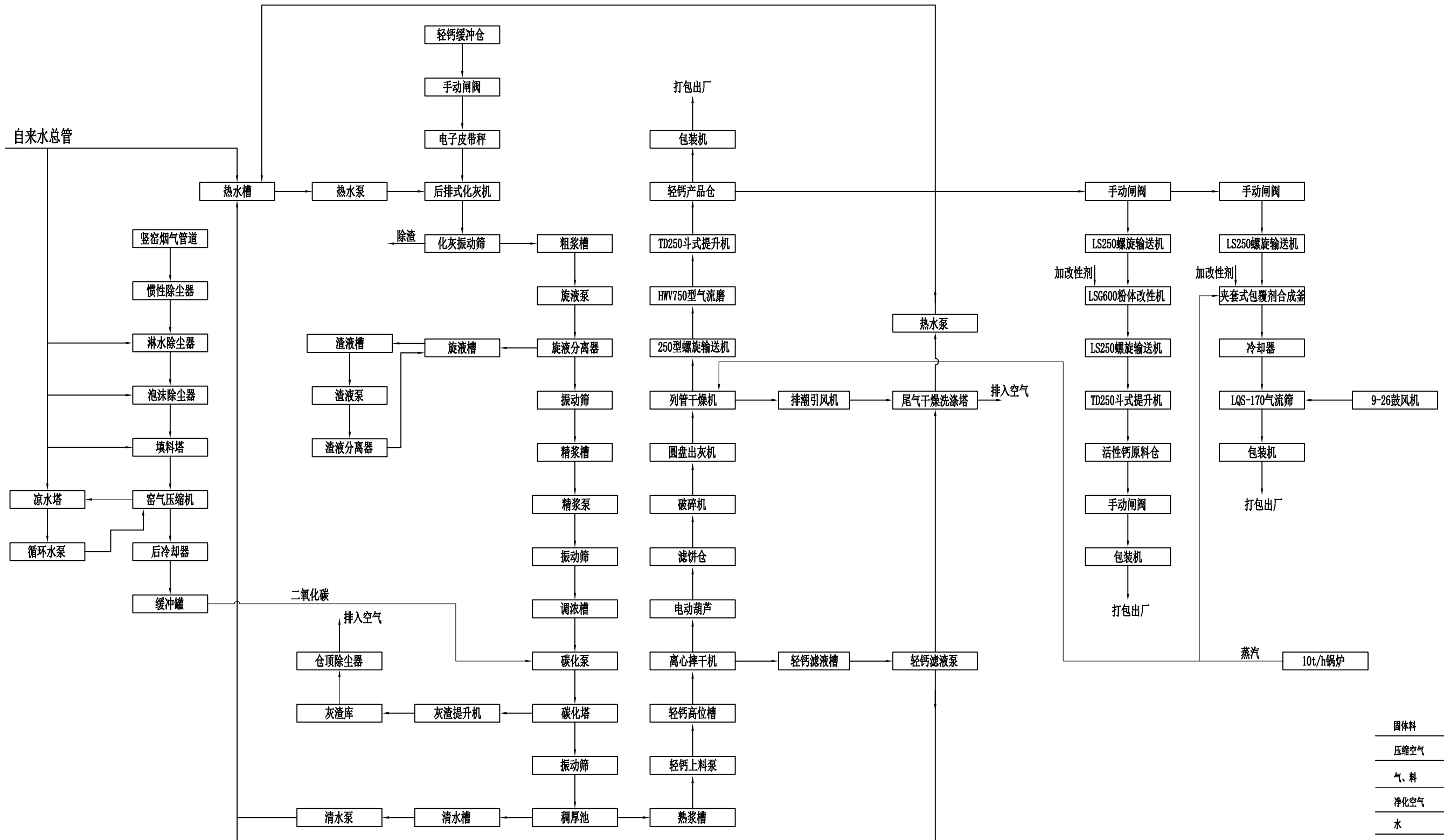

江苏省建筑材料研究设计院有限公司

建设公司				工程设计证书编号	A132013142 A232013149
工程名称				工程设计号	
设计		设总	轻质碳酸钙生产线流程图	版次	R1
描图		专业负责人		比例	1:100
校对		审定		日期	
审核		批准		图号	

专业	会签人	日期